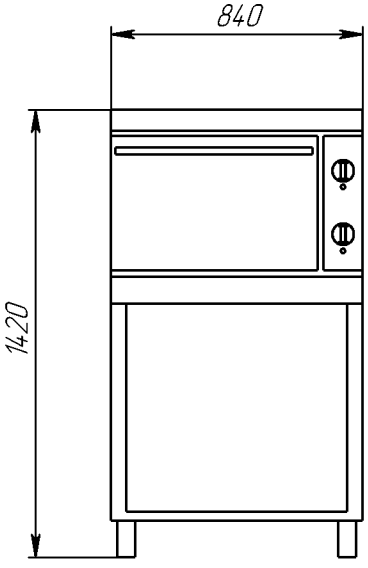

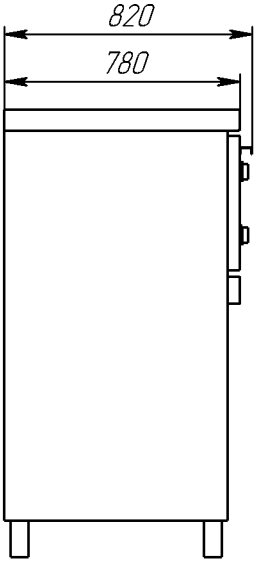
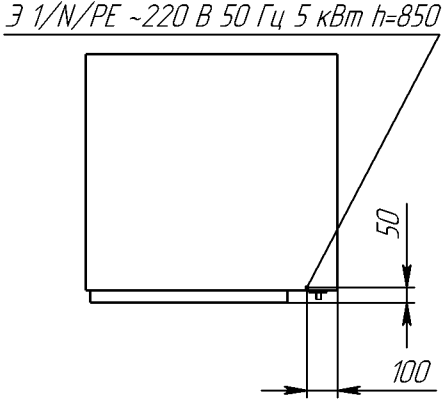
Вид сверху